マルチレール式端子台

TX, TXU, TXWシリーズ

ジャンプアップ

TXU 30	8mm² [50A]	M5	ジャンプアップ	IEC35mm　春日C形　IEC・C形兼用

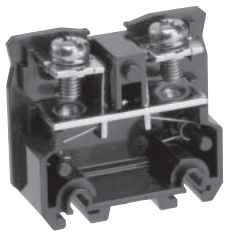

絶縁電圧	800V
インパルス耐電圧	8000V
適合電線と最大電流（圧着接続の場合）	3.5mm²—30A 5.5mm²—40A 8mm²—50A
耐熱電線使用時の通電電流	8mm²—54A
端子ねじ	M5×10 ⊕ジャンプアップ
締付トルク	2.2〜2.8N・m
難燃グレード	UL94V-0

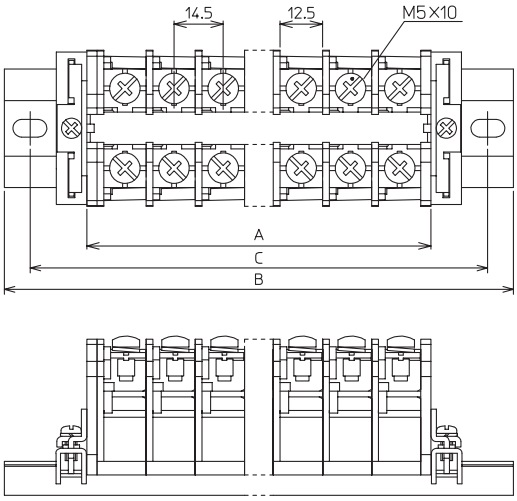

■適合圧着端子

3.5—5（JIS規格外）
5.5—5
8—5

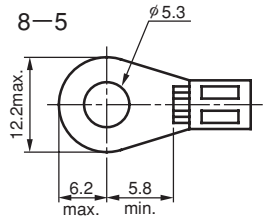

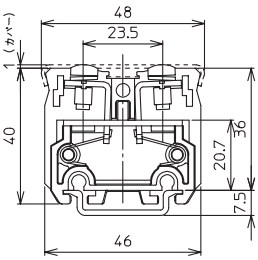

■海外規格認証定格

	UL		CSA	EN/IEC	
絶縁電圧	600V		600V	600V	
定格適合電線（AWG）	単線	より線	—	単線	より線
	16〜12	16〜10	16〜18	16〜10	16〜8
	—	＊8			
定格通電電流	50A		45A	60A	

＊圧着端子接続専用

■製品一覧

品名		タイプ名	標準価格(税別)
ターミナルユニット	8mm² [50A]	**TXU 30**	30P入　¥3,880

■適合アクセサリ一覧（C-224ページを参照）

適合アクセサリ		タイプ名	標準価格(税別)
エンドプレート	厚さ3mm	**TXUA 3**	10枚入　¥460
カバー	長さ50cm	**TRB 3**	5本入　¥2,180
	長さ1m	**TRB 3L**	5本入　¥4,350
記名シール 幅9.5mm×5m	TX20,TX30用 塩化ビニール製	**TXC 2**	1本　¥400
	ファイバー製	**TRC 21**	1本　¥260
	塩化ビニール製	**TRC 22**	1本　¥260
	ポリプロピレン製	**TRC 23**	1本　¥260
レール	IEC35アルミ 1m	**TXDA 2**	1本　¥600
	IEC35スチール 1m	**TNDS 2**	1本　¥700
	春日C形スチール 1m	**TRD 2**	1本　¥760
	IEC・C形兼用 アルミ 1m	**TRDA 2**	1本　¥760
	IEC35アルミ 1m	**JXDB**	1本　¥600
ストッパー	IECレール用 大形 幅12mm	**TXE 2**	10個入　¥800
	IECレール用 薄形 幅9mm	**JTXE 3**	100個入　¥5,250
	春日C形用 幅14mm	**TRE 1**	10個入　¥250
ショートバー	2P被覆あり	**JTJ 302B**	10個入　¥1,850

■組立後の寸法（ストッパーにJTXE3使用時）

・ユニットの長さ　A＝ユニットの幅（14.5mm）×極数（P）
　　＋エンドプレートの厚さ（1枚3mm、2枚6mm）

・レールの長さ　B＝A＋ストッパー幅（9mm）×2＋30mm
　　（ただし、15mmの倍数になるように切断してください。）

・取付ピッチ　C＝B—15mm

極数(P)	ユニットの長さ A	レールの長さ B	取付ピッチ C
2	35	90	75
3	50	105	90
4	64	120	105
5	79	135	120
6	93	150	135
10	151	210	195
15	224	285	270
20	296	345	330
25	369	420	405

極数(P)	ユニットの長さ A	レールの長さ B	取付ピッチ C
30	441	495	480
35	514	570	555
40	586	645	630
45	659	720	705
50	731	780	765
55	804	855	840
60	876	930	915
65	949	1005	990

■組み立て受注いたします。

詳細についてはC-333ページを参照してください。

セレクションマップ
セレクションマップ
TW,TTW
TWM
TWD(M)150L
TWS
TWEU
TWY
TWF
インフォメーション
クラッチロック端子台
TIFA7-S
TIFA
TIFB
TIFC
TIFZ
TIF(Z)S3
TIF(Z)S5N
TIFY
TIFE
TIFF
インフォメーション
インターフェース端子台
TX
TXU
TXW
TXW-D(F)R
TFP,TTFP
TFE
TTG,TT,TTJ
TN
TXJ
TR
インフォメーション
レール式端子台
TEN,TEU
T,TC
TL
TXM,TXUM,TXWM
TXWM-D(F)R
TQB
TFPM,TTFPM
TTGM
インフォメーション
組端子台
TNC
TKS15
TXF
TXSU
TXSUM
TXG
TS-R
TS-CHM
TWP(Y)
TPC
TEV
TSK
特殊用途端子台
防水中継端子ボックス
スタッド支持台
分岐用銅バー
エンドプレート
カバー
記名シール
レール
ストッパー
組立部品
レール支え
ショートバー
ツール・他
端子台アクセサリ
技術資料
タイプ名の指定方法
インフォメーション